第34回全日本シニアバドミントン選手権大会　　平成２９年１１月１８日－２０日　石川県
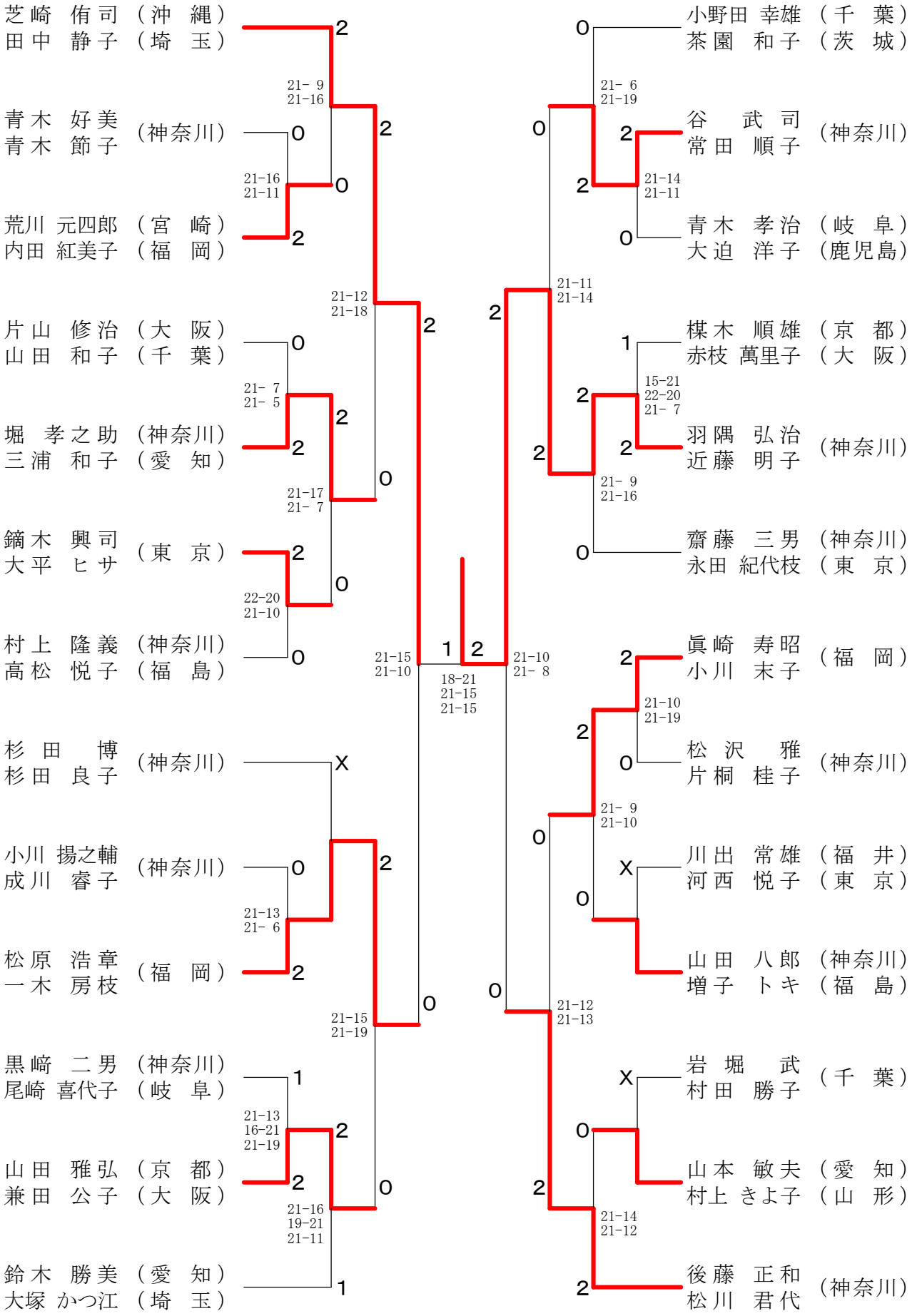
７５歳以上混合ダブルス